KSH

G*GRASS®

плъзгачи

DYNAPRO

Стабилни. Прецизни. Синхронизирано движение.
4D регулиране. Доказани милиони пъти.

www.obkov.com

KSH Hadzhidimitrov

GRASS

ОБЩ ПРЕГЛЕД

Скрити, издръжливи, безшумни

Скритите плъзгачи на GRASS са въплъщение на изключително лесно отваряне, отлично движение, минимално усукване на чекмеджетата и изключителна надеждност. Тези характеристики превърнаха нашите плъзгачи в едни от най-успешните скрити системи за дървени чекмеджета в света..

40 до 70 кг
Товароносимост

2D/3D/4D
Реглаж

Soft-Close
Затваряне с плавно

Soft-Close Tipmatic
Отваряне с пуш и плавно затваряне

Tipmatic (пуш)
Отваряне с натискане

Съвместим с Vionaro
Метални страници

Плъзгачи долен монтаж
За различни конфигурации

Пълна синхронизация
Плавно и безшумно движение без усукване

Висока товароносимост. Синхронизирано движение. 4D регулиране.

KSH Hadzhidimitrov

GRASS

Dynapro
Скрити плъзгачи за дървени чекмеджета.

Dynapro - Невидима функционалност за изискани кухни, дневни и бани.

	Описание		Стр.
	Предимства и дизайн		6
	Tipmatic Soft-close - отваряне с пуш и плавно прибиране		8
	Dyapro Ценови лист		12
	Плъзгач с пълно изтегляне Dynapro 40/70 кг Soft-close • Система за плавно затваряне • 4-измерно регулиране (странично, по височина, наклон и дълбочина)	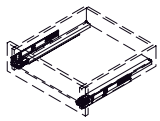	12
	Плъзгач с пълно изтегляне Dynapro 40/70 кг Tipmatic Soft-close • Система за отваряне с пуш и плавно затваряне • 4-измерно регулиране (странично, по височина, наклон и дълбочина)	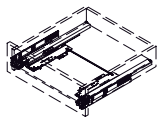	16
	Плъзгач с пълно изтегляне Dynapro 40/70 кг Tipmatic - пуш • Система за отваряне с пуш • 4-измерно регулиране (странично, по височина, наклон и дълбочина)	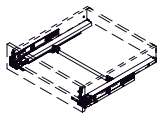	22
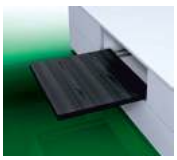	Dynapro за монтаж на дъно 40 кг (изтеглящ се рафт) • Монтаж върху основата на корпуса или рафта • Система за плавно затваряне	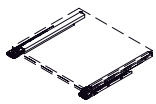	26
	Пример за приложение на изключително широко чекмедже • Изключително широко чекмедж без допълнителна централна стена • Модерен дизайн с големи чела и без загуба на място за съхранение	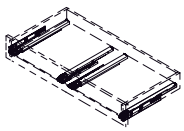	30
	Техническа информация		32
	Информация за монтаж		36

ЕДНО РЕШЕНИЕ

Една система за всички жилищни пространства.

Dynapro е идеалното решение за монтиране на мебели за кухня, баня и хол с една и съща система за плъзгане. Независимо дали под дървени чекмеджета, или в комбинация с изчистения, елегантен дизайн на Vionaro - Dynapro елегантно свързва зоните в дома.

Пълна синхронизация на плъзгачите

Пълната синхоранизация означава, че двата плъзгача се движат в синхрон без релсите да се удрат една в друга. Това предотвъртява усукването на много широки чекмеджета, като умекотява и обезшумява движението.

4D реглаж за перфектни фуги

Dynapro предлага интегрирано регулиране на височината, страната, ъгъла на наклона и дълбочината. Всички настройки могат да се извършват без инструменти и са лесни за достъп и работа.

Минимални усилия за отваряне и затваряне

Успешната система за плавно затваряне Soft-close затваря чекмеджетата Dynapro нежно и тихо. Благодарение на изключително ниската сили, нужна за отваряне на плъзгача, могат да се използват и деликатни дръжки, без да се губи приятното, плавно усещане при отваряне.

KSH Hadzhidimitrov

GRASS

DYNAPRO + VIONARO

Дърво или стомана.

Плъзгачите Dynapro са съвместими както с дървени, така и със стоманени чекмеджета Vionaro, като осигуряват гладко движение, стабилност и надеждна платформа за всички ваши нужди.

SOFT-CLOSE | PUSH-TO-OPEN

Всички системи за отваряне и затваряне.

Насладете се на гъвкавостта на плъзгачите Dynapro, предлагащи , плавно затваряне, отваряне с натискане, отваряне с натискане + плавно затваряне, както и електрическо отваряне, за да гарантирате безпроблемна работа.

Dynapro предлага три системи за отваряне с push: Tipmatic, Tipmatic Soft-close и Sensomatic.

КАЧЕСТВО

GRASS - гаранция за качество.

Grass Dynapro е синоним на качество. При марковия продукт знаете какво получавате. Нашите висококачествени системи за движение съчетават технологичен напредък, удобна функционалност, най-високо качество и прецизност до най-малкия детайл.

Надеждност - за целия живот на мебелите.

Обикновено държим мебелите си около десет години, а кухните - до двадесет. Това е дълъг период от време. Можете да очаквате, че висококачествената система ще функционира перфектно от първия до последния ден.

Тествано в LGA.

Системата Dynapro се справя без проблем на тестове за издръжливост с повече от 100 000 цикъла всеки при максимално натоварване.

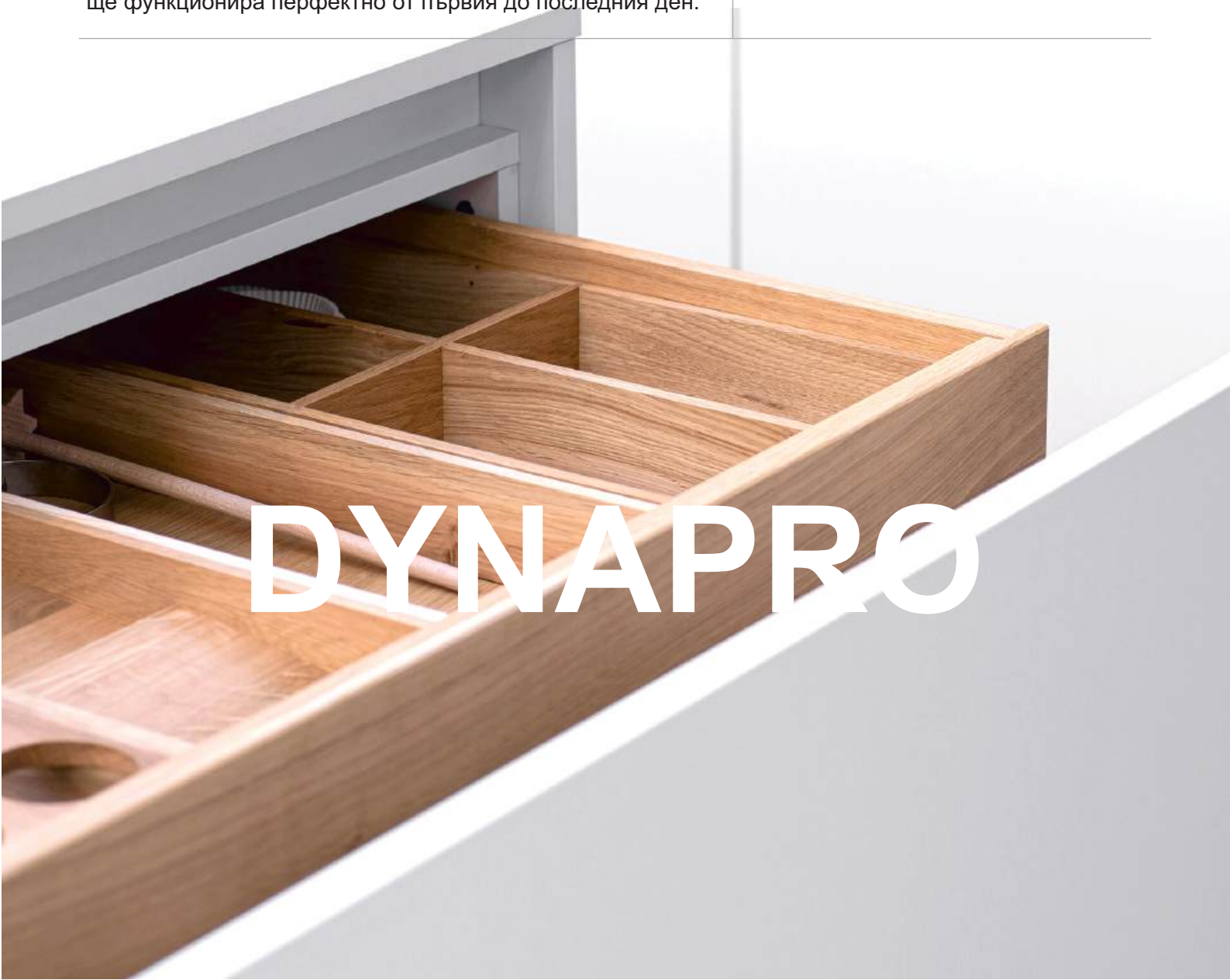

КАЧЕСТВО

Характеристики.

- Синхронизация за плавна и безшумна употреба
- Опорна ролка за еднаква височина на челото на чекмеджето
- Вграден хидравличен амортисьор меко придвижва чекмеджето
- 3D и 4D регулаж - височина, страна, наклон и дълбочина (по избор) - е лесно, без инструменти и с лесен достъп
- Лесно отваряне с ниска сила на издърпване
- За чекмеджета с ширина до 120 cm
- Съответства и надвишава стандарта ANSI/BHMA A156.9, клас 1

Скобите на плъзгача се свързват веднага с предното заключващо устройство при монтажа за максимална връзка между плъзгача на чекмеджето и предното заключващо устройство

Всички части се произвеждат в Австрия

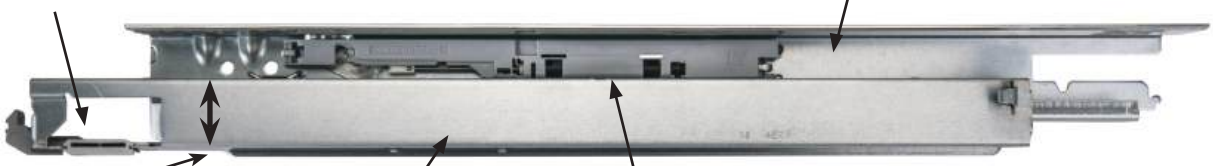

Широката носеща част на чекмеджето осигурява стабилност между корпуса и чекмеджето.

Вграденият хидравличен амортисьор предлага най-новата технология за плавно затваряне.

Устойчивите на износване найлонови ролки осигуряват гладка и равномерна работа.

Предните крепежи с регулиране на височината, страната и дълбочината за регулиране без инструменти на висококачествени дървени чекмеджета.

Без пробиване на гърба
Адаптерът за реглаж на наклона осигурява регулиране на наклона на челото на чекмеджето и премахва нуждата от дупчене на гърба на чекмеджето

РЕГЛАЖ

4D регулиране за перфектни фуги.

Dynapro е символ на изключително лесно отваряне, отлични работни характеристики, минимално отклонение на чекмеджето и изключителна надеждност. Накратко, можете да постигнете оптимално подравняване само с няколко настройки.

Резултатът

Оптимално подравнени фронтове и равномерни фуги. Всяка мебел и всяка кухня е елемент на дизайна. А създаденият ефект се засилва или намалява от прецизността на подравняването. Всяка малка неточност веднага се вижда.
За щастие Dynapro позволява прецизно подравняване на фронтовете в четири измерения.

Странично регулиране ±1,5 мм (само крепежи 3D/4D)

Чрез завъртане на зеленото колело от двете страни можете да регулирате оптимално предната фуга и да осигурите перфектно разтояние.

Регулиране на височината +3,5 мм

Вертикалното подравняване на челото на чекмеджето може да се извърши прецизно без инструменти с помощта на голямото зелено колело. Моля, обърнете внимание, че регулирането трябва да се извърши от двете страни.

Регулиране на дълбочината До +3,5 мм (само крепежи 4D)

Регулирането на дълбочината може да бъде допълнително монтирано без инструменти, като просто се закрепи за предното заключване, и се управлява също толкова лесно чрез завъртане от двете страни.

Регулиране на ъгъла на наклона +4 мм

Регулирането на ъгъла на наклона се извършва чрез двата адаптера, които се монтират отляво и отдясно на задния панел на чекмеджето. Завъртането на зеления лост повдига цялата задна част на чекмеджето, а предната се накланя. Моля, обърнете внимание, че регулирането трябва да се извърши и от двете страни.

СИСТЕМИ ЗА ОТВАРЯНЕ

Push-to-open

Отварянето чрез леко натискане и нежното плавно затваряне са оп
съчетани в Tipmatic Soft-close.

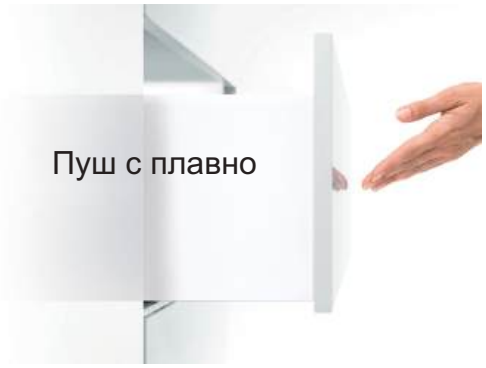

TIPMATIC SOFT-CLOSE

Едно устройство.
Всички теглови класове.

За разлика от други системи, Tipmatic Soft-close се справя с всички приложения за отрваряне с Push - независимо от теглото и размера на мебелния фронт.
Това е възможно благодарение на тристепенната регулируема сила на отваряне, която перфектно адаптира движението към съответното приложение.

Голяма зона на активиране.

Голямата зона на активиране гарантира най-висок комфорт при работа + синхронизация лост, който се щраква в Tipmatic директно отляво и отдясно.

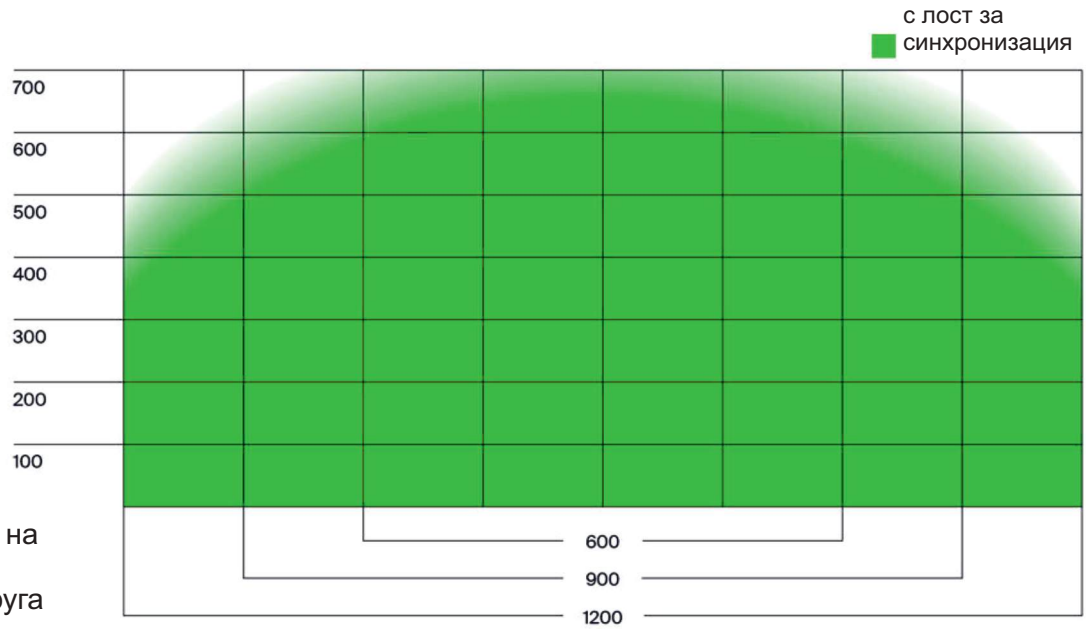

*Графиката показва зоната на активиране с лоста за синхронизация и предна фуга от 2,5 мм.

KSH Hadzhidimitrov

GRASS

Механично отваряне.

Отваряне с натискане и плавно затваряне без електроника.

3-степенно регулиране на силата на отваряне.

Едно устройство за отваряне (push-to-open) за всички приложения, независимо от теглото и размера на мебелния фронт.

Голяма зона на активиране.

Чрез добавянето на синхронизиращ лост е възможно безпогрешно активиране в почти цялата предна част.

Малка предна фуга от 2,5 мм.

Регулиране на дълбочината без инструменти.
Диапазон на регулиране -1/+3 мм..

Лесен монтаж на Tipmatic.

Tipmatic просто се закрепва към стандартната плъзгаща система и може да се монтира допълнително по всяко време.

Не е необходима механична обработка на долния панел.

Плоският дизайн на отварящия модул елиминира нуждата от механична обработка на долния панел.

Интелигентно решение.

Модулът Tipmatic Soft-close се закрепва към стандартната плъзгаща система и може лесно да се дооборудва. Заедно с интегрираното регулиране на дълбочината и регулируемата сила на отваряне това намалява сложността за съхранение. Звучи просто и е така.

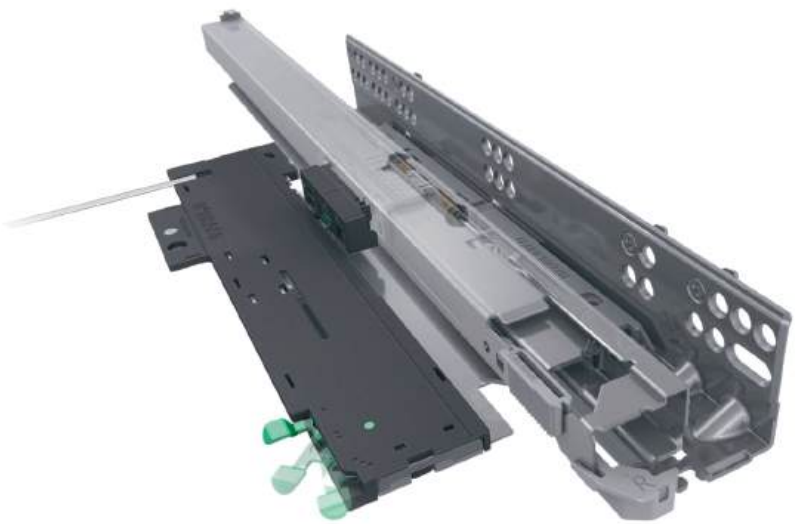

KSH Hadzhidimitrov
КСХ-Хаджидимитров ЕООД София, кв.Враждебна, ул. 3-та, 4 тел.: 02/ 943 45 34 www.obkov.com /e-mail: office@obkov.com

G*GRASS

Dynapro ценови лист

Dynapro Soft-Close с 3D реглаж

Информация за монтаж на стр.:

Чертеж

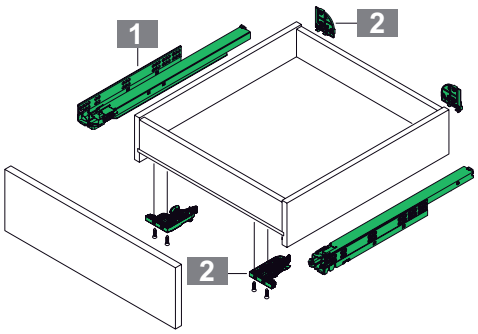

Описание

Dynapro плъзгачи с пълно изтегляне и плавно затваряне
Комплектът включва:
1. 2 х плъзгачи Dynapro (Soft-close)
2. 2 х крепежни елементи

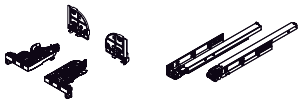

NL	Плъзгачи	Крепежи (куплунги)	Цени без ДДС.	Цени с ДДС.	Товароносимост
250	**003-f130107790**	**003-f134108956**	51.20 лв	61.44 лв	40 кг.
300	**003-f130107796**	**003-f134108956**	51.20 лв	61.44 лв	40 кг.
350	**003-f130107802**	**003-f134108956**	51.20 лв	61.44 лв	40 кг.
400	**003-f130107808**	**003-f134108956**	51.20 лв	61.44 лв	40 кг.
450	**003-f130107814**	**003-f134108956**	52.20 лв	62.63 лв	40 кг.
500	**003-f130107820**	**003-f134108956**	52.90 лв	63.50 лв	40 кг.
550	**003-f130107826**	**003-f134108956**	56.90 лв	68.286 лв	40 кг.
600	**003-f130107829**	**003-f134108956**	61.65 лв	74.00 лв	40 кг.
650	**003-F130107853**	**003-f134108956**	92.80 лв	111.40 лв	70 кг.
700	**003-F130107856**	**003-f134108956**	99.30 лв	119.12 лв	50 кг.
750	**003-F130107859**	**003-f134108956**	100.50 лв	125.50 лв	50 кг.

Dynapro Soft-Close с 4D реглаж

Информация за монтаж на стр.:

Чертеж

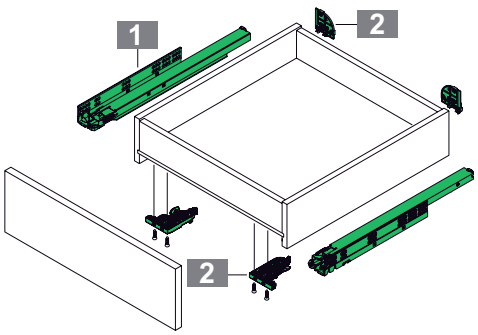

Описание

Dynapro плъзгачи с пълно изтегляне и плавно затваряне
Комплектът включва:
1. 2 х плъзгачи Dynapro (Soft-close)
2. 2 х крепежни елементи

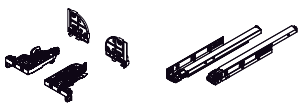

NL	Плъзгачи	Крепежи (куплунги)	Цени без ДДС.	Цени с ДДС.	Товароносимост
250	**003-f130107790**	**003-f134141746**	58.55 лв	70.26 лв	40 кг.
300	**003-f130107796**	**003-f134141746**	58.55 лв	70.26 лв	40 кг.
350	**003-f130107802**	**003-f134141746**	59.30 лв	71.20 лв	40 кг.
400	**003-f130107808**	**003-f134141746**	59.30 лв	71.20 лв	40 кг.
450	**003-f130107814**	**003-f134141746**	59.50 лв	71.95 лв	40 кг.
500	**003-f130107820**	**003-f134141746**	60.26 лв	72.31 лв	40 кг.
550	**003-f130107826**	**003-f134141746**	64.25 лв	77.10 лв	40 кг.
600	**003-f130107829**	**003-f134141746**	69.00 лв	82.80 лв	40 кг.
650	**003-F130107853**	**003-f134141746**	100.16 лв	120.20 лв	70 кг.
700	**003-F130107856**	**003-f134141746**	106.60 лв	128.00 лв	50 кг.
750	**003-F130107859**	**003-f134141746**	111.75 лв	139.10 лв	50 кг.

Tipmatic Soft-Close (Пуш с плавно) за Dynapro 3D

Информация за монтаж на стр.:

Чертеж

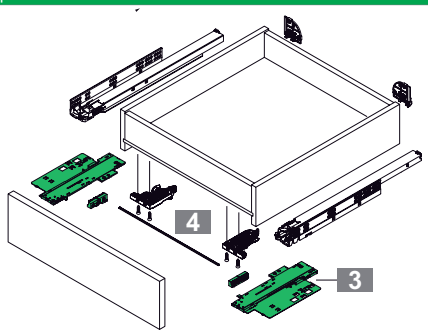

Описание

3 **Dynapro Tipmatic Soft-close**
К-т: Апарат и активатор,
по един от всеки ляв/десен

	Монтаж	Код	Цени без ДДС.	Цени с ДДС.
	За закопчаване	**003-f134141362**	41,32 лв	49,58 лв

4 **Синхронизиращ лост**
На брой: За рязане по размер
(ако чекмеджето е >500 мм)

KB	Дължина на синхр. лост	Код	Цени без ДДС.	Цени с ДДС.
1200	952	**003-f134109410**	6,33 лв	7,60 лв

Изберете Dynapro 3D при система пуш с плавно

KSH Hadzhidimitrov
КСХ-Хаджидимитров ЕООД София, кв.Враждебна, ул. 3-та, 4 тел.: 02/ 943 45 34 www.obkov.com /e-mail: office@obkov.com

G*GRASS

Dynapro ценови лист

Dynapro Tipmatic (пуш без плавно) 3D

Информация за монтаж на стр.:

Чертеж

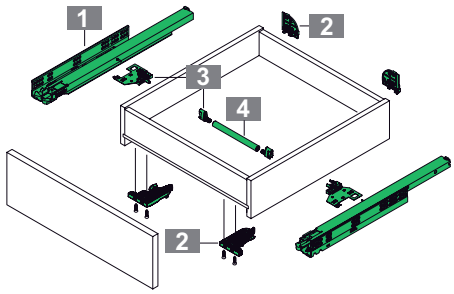

Описание

Dynapro плъзгачи с пълно изтегляне и механично отваряне
Комплектът включва:

1. 2 х плъзгачи Dynapro (Soft-close)
2. 2 х крепежни елементи

NL	Плъзгачи	Крепежи (куплунги)	Цени без ДДС.	Цени с ДДС.	Товароносимост
270	**003-F130117459**	**003-f134108956**	70.30 лв	87.90 лв	40 кг.
300	**003-F130117460**	**003-f134108956**	53.30 лв	64.00 лв	40 кг.
350	**003-F130117462**	**003-f134108956**	53.30 лв	64.00 лв	40 кг.
400	**003-F130117463**	**003-f134108956**	53.30 лв	64.00 лв	40 кг.
450	**003-F130117465**	**003-f134108956**	54.25 лв	65.10 лв	40 кг.
500	**003-F130117467**	**003-f134108956**	55.20 лв	66.25 лв	40 кг.
550	**003-F130117468**	**003-f134108956**	59.76 лв	71.70 лв	40 кг.

3 Синхронизиращ к-т

	40 кг		Цени без ДДС.	Цени с ДДС.
	003-f134117475		22.16 лв	26.59 лв

4 Синхронизиращ лост за рязане по размер

КВ	Дължина на лост	Код	Цени без ДДС.	Цени с ДДС.
1200	981	**003-f134116947**	10.26 лв	12.31 лв

Dynapro плъзгачи долно водене (монтаж на дъно)

Информация за монтаж на стр.:

Чертеж

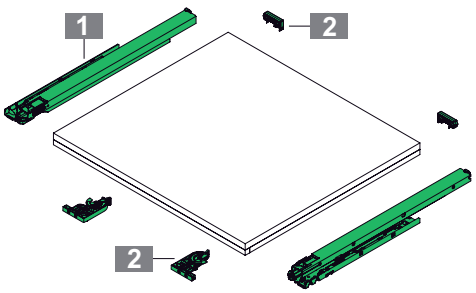

Описание

1 Плъзгач Dynapro 40 kg с плавно затваряне за монтаж на дъно/рафт

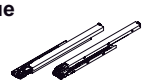

NL	40 kg Ляв + Десен	Цени без ДДС.	Цени с ДДС.	Товароносимост
400	**003-f130107878**	56.62 лв	67.94 лв	40 кг.
450	**003-f130107884**	57.87 лв	69.44 лв	40 кг.
500	**003-f130107890**	58.90 лв	70.68 лв	40 кг.
550	**003-f130107893**	71.71 лв	86.05 лв	40 кг.

2 Dynapro 1D к-т Преден клипс (1D) и държач за рафт, по един ляво/дясно

	Код:	Цени без ДДС.	Цени без ДДС.
	003-F134107411	5.25 лв	6.30 лв

KSH Hadzhidimitrov
КСХ-Хаджидимитров ЕООД София, кв.Враждебна, ул. 3-та, 4 тел.: 02/ 943 45 34 www.obkov.com /e-mail: office@obkov.com

G*GRASS

Dynapro ценови лист

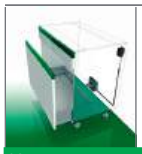

Sensomatic електромеханичната система за отваряне

Чертеж

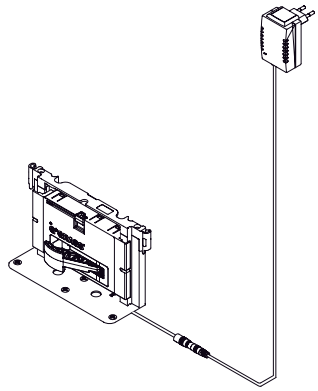

Описание

Sensomatic сет
Комплектът включва:
Задвижващ блок, монтажен комплект, захранващ блок с щепсел, преден буфер

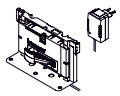

Сет Код	Цени без ДДС.	Цени с ДДС.	
003-F121100**983**	336.25 лв	403.50 лв	

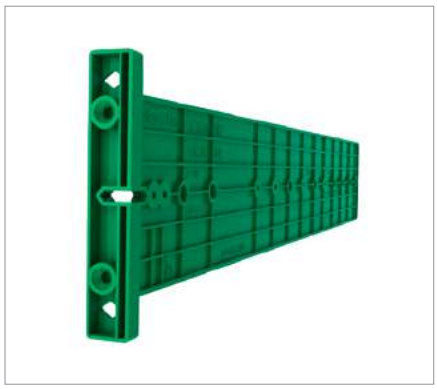

Шаблон за разпробиване на шкаф за плъзгач Dynapro

- За използване със свредло за разпробиване **F146035692**

Продукт	Код	Цена с ДДС
Шаблон за разпробиване	003-**F146**101**348**	30.90 лв

Комплект шаблони за разпробиване на крепежи за Dynapro

- За прецизно централно пробиване
- За използване със свредло за разпробиване **F146035692**

За продукт	Код	Цена с ДДС
За всички крепежи/ куплунги 2D,3D,4D на Dynapro	003-**F146**109**874**	28.00 лв

Свредло за разпробиване по шаблон

- Свредлото се използва за предварително пробиванедупки за винтове за ПДЧ

Диаметър	Код	Цена с ДДС
3.5 mm	**003-f146**035**692**	117.68 лв

KSH Hadzhidimitrov
КСХ-Хаджидимитров ЕООД София, кв.Враждебна, ул. 3-та, 4 тел.: 02/ 943 45 34 www.obkov.com /e-mail: office@obkov.com

G*GRASS

Dynapro ценови лист

Комплект заключващ механизъм Click Stop

- Изтегленият рафт се заключва автоматично. За да го отключите, просто го дръпнете отново с една ръка и рафтът ще се върне в началното си положение.

Включва
2 x елементи за корпус (ляв+десен)
2 x заключващи устройства за изтеглящи се рафтове (ляво+дясно)

Технически данни
Съвместим с: Extendo, дървени чекмеджета
Капацитет на натоварване на рафт: 0-18 кг
Материал: пластмаса

Код	Цвят	Цена с ДДС
525-200.2666.51	бяло	84,00 лв
525-200.2666.43	антрацит	84,00 лв

Метален рафт Extendo Liro за Grass Dynapro

- Издърпайте рафта за лесен достъп. Рафта просто се поставя на плъзгачи, без крепежи.

Включва
1 x изтеглящ се рафт (без плъзгач)
2 x адаптера (ляв+десен)

Технически данни
Дизайнерска линия: Liro
Сглобяване с ClickFixx: да
Капацитет на натоварване: 0-30 кг
Материал: стомана с прахово покритие
Номинална дължина на водача на чекмеджето (NL): 500 mm

Код	Модул (EB)	За плъзгач	Цвят	Вътрешна ширина	Вътрешна дълб. мин.	Вътрешна вис. мин.	Цена с ДДС
	mm			mm	mm	mm	
525-200.2738.01	500	Grass Dynapro	бяло	462-468	519	142	305.00 лв
525-200.2738.43	500	Grass Dynapro	антрацит	462-468	519	142	305.00 лв
525-200.2742.01	600	Grass Dynapro	бяло	562-568	519	142	300.00 лв
525-200.2742.43	600	Grass Dynapro	антрацит	562-568	519	142	300.00 лв

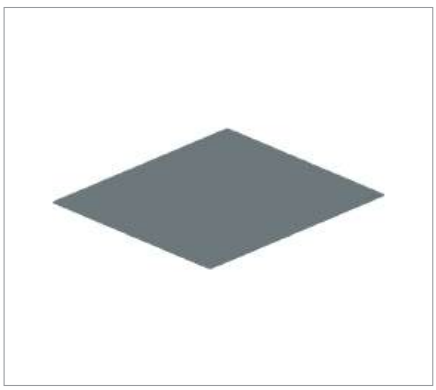

Силиконова подложка за Extendo

- 1 подложка за изтеглящ метален рафт Extendo

Модул	Код	Цвят	Цена с ДДС
500	***525-200.2702.57***	бял	30,70 лв
500	***525-200.2702.56***	антрацит	30,70 лв
600	***525-200.2704.57***	бял	38,40 лв
600	***525-200.2704.56***	антрацит	38,40 лв

KSH Hadzhidimitrov
КСХ-Хаджидимитров ЕООД София, кв.Враждебна, ул. 3-та, 4 тел.: 02/ 943 45 34 www.obkov.com /e-mail: office@obkov.com

G*GRASS

Dynapro Soft-Close

- Отлични работни характеристики
- Напълно синхронизирана технология за плъзгане
- Система за плавно затваряне
- Най-висока устойчивост
- Без усукване на водачите
- Безстепенно самозаключване на чекмеджето при поставяне върху плъзгача
- Възможност за 2D/3D/4D регулиране без инструменти:
  - Регулиране на височината: + 3,5 мм
  - Странично регулиране ± 1,5 мм (само 3D/4D крепежи)
  - Регулиране на ъгъла на наклона + 4 мм
  - Регулиране на дълбочината + 3,5 мм (само комплект 4D)

ИНФОРМАЦИЯ ЗА ПОРЪЧКА

1 Dynapro пълно изтегляне 40 kg soft-close плавно

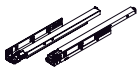

	Плъзгачи		
NL	Ляв + Десен		
250	**003-f130107790**		
300	**003-f130107796**		
350	**003-f130107802**		
400	**003-f130107808**		
450	**003-f130107814**		
500	**003-f130107820**		
550	**003-f130107826**		
600	**003-f130107829**		
650	**003-F130107853**		
700	**003-F130107856**		
750	**003-F130107859**		

2 Dynapro крепежи
комплект: предно заключващо устройство, адаптер за регулиране

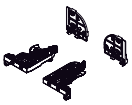

	Монтаж	Код
2D	Винт за ПДЧ	**003-F134117193**
3D	Винт за ПДЧ	**003-f134108956**
4D	Винт за ПДЧ	**003-f134141746**

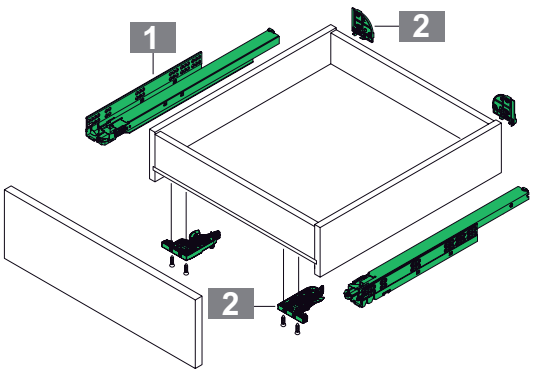

ПРЕПРАТКИ КЪМ СТРАНИЦИ

Съдържание	3	Dynapro пуш с плавно	18	Dynapro за мн. широко чекмедже	24
Ценови лист	12	Dynapro пуш без плавно	20	Тех. информация	48
Dynapro плавно	16	Dynapro за монтаж на дъно	22		

KSH Hadzhidimitrov
КСХ-Хаджидимитров ЕООД София, кв.Враждебна, ул. 3-та, 4 тел.: 02/ 943 45 34 www.obkov.com /e-mail: office@obkov.com

G*GRASS

Dynapro плъзгачи с плавно прибиране

ИНФОРМАЦИЯ ЗА МОНТАЖ

Всички размери са в милиметри

Монтажни размери

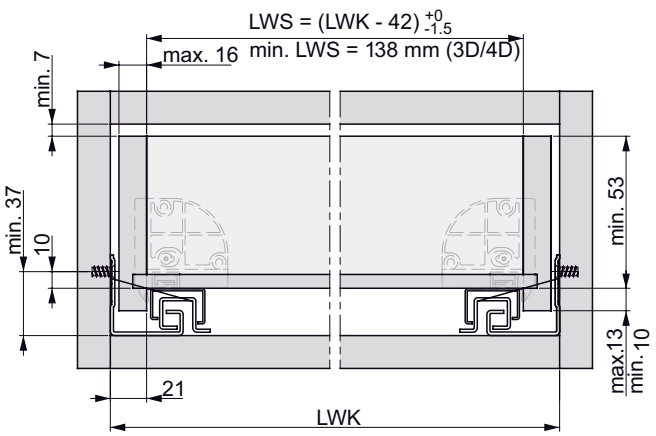

Чекмедже

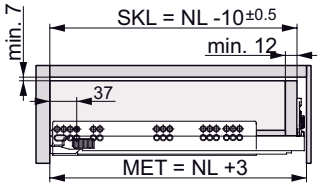

Вътрешно чекмедже

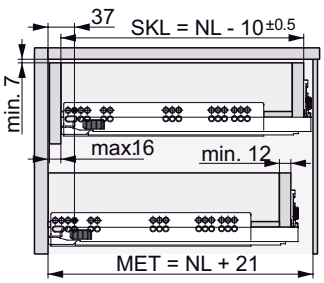

NL	SKL	MET
250	240	253
270	260	273
300	290	303
320	310	323
350	340	353
380	370	383
400	390	403
420	410	423
450	440	453
480	470	483
500	490	503
520	510	523
550	540	553
580	570	583
600	590	603
650	640	653
700	690	703
750	740	753

Позиция на предни крепежи

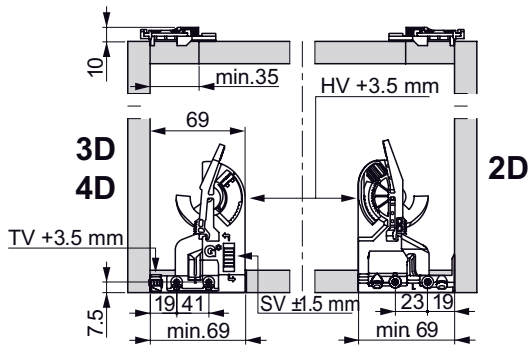

Позиция на фиксиращите задни крепежи

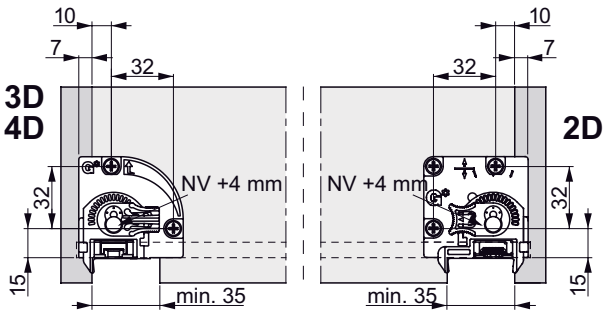

Позиция на плъзгач пълно изтегляне

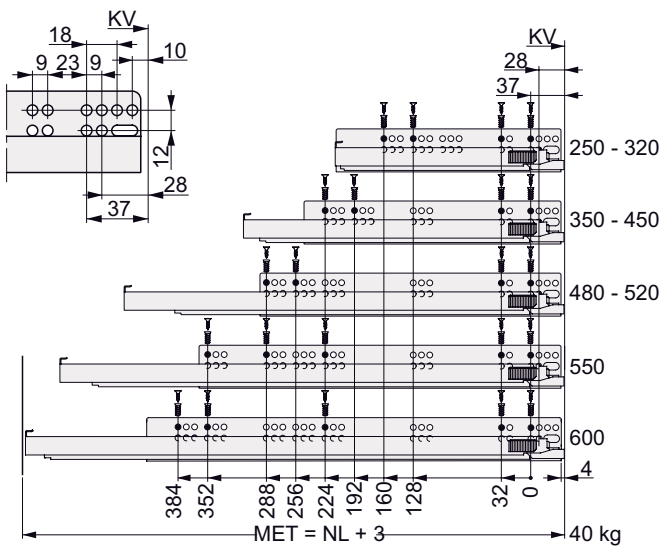

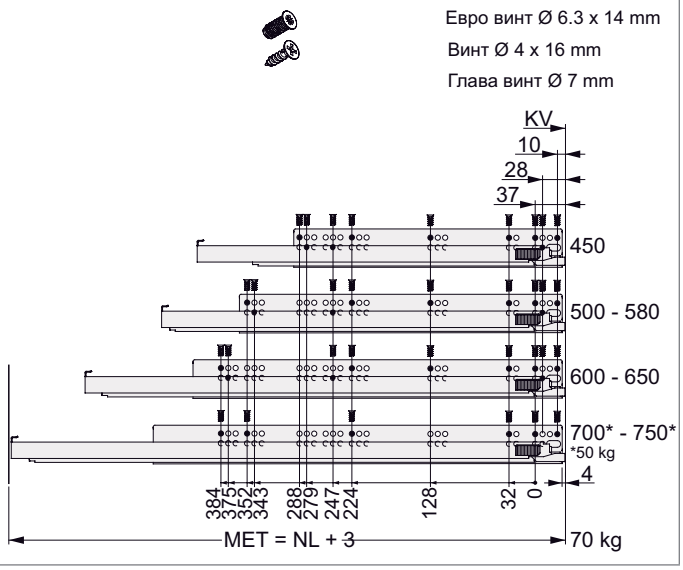

ЛЕГЕНДА

B	Дъно	FST	Припокриване отпред	NL	Номинална дължина
BB / BL	Ширина дъно / Дължина дъно	KV	Преден ръб на шкафа	RW	Гръб
EB	Конструкт. ширина	LWK	Вътрешна ширина на шкафа	RWB	Ширина гръб
FAS	Припокриване, страница	MET	Минимална монтажна дълб.	RWH	Височина гръб

KSH Hadzhidimitrov
КСХ-Хаджидимитров ЕООД София, кв.Враждебна, ул. 3-та, 4 тел.: 02/ 943 45 34 www.obkov.com /e-mail: office@obkov.com

G*GRASS

Dynapro Tipmatic Soft-Close (пуш с плавно)

- Механична система за отваряне без дръжки
- Комбинира Tipmatic (пуш) функция с плавно затваряне
- Сглобяване без инструменти на Tipmatic (пуш) механизма
- Използва за Dynapro Soft-close пълно изтегляне
- Един механизъм за всички дължини и товароносимости
- 3-степенна настройка на силата на отваряне
- Широк обхват на широчини поради синхронизиращия лост

- 4D регулиране без инструменти:
  - Регулиране на височината: + 3,5 мм
  - Странично регулиране ± 1,5 мм
  - Регулиране на ъгъла на наклона + 4 мм
  - Регулиране на предната фуга +3/-1 (чрез модула Tipmatic Soft-close)

забележка:
- Dynapro Tipmatic Soft-close може да се използва от номинална дължина (NL) 270

ИНФОРМАЦИЯ ЗА ПОРЪЧКА

1 Dynapro пълно изтегляне 40 kg soft-close плавно

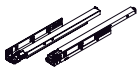

NL	Плъзгачи Ляв + Десен		
300	**003-f130107796**		
350	**003-f130107802**		
400	**003-f130107808**		
450	**003-f130107814**		
500	**003-f130107820**		
550	**003-f130107826**		
600	**003-f130107829**		
650	**003-F130107853**		
700	**003-F130107856**		
750	**003-F130107859**		

2 Dynapro крепежи комплект: предно заключващо устройство, адаптер за регулиране

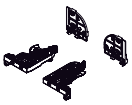

	Монтаж	Код
2D	Винт за ПДЧ	**003-F134117193**
3D	Винт за ПДЧ	**003-f134108956**

3 Dynapro Tipmatic Soft-close К-т: Апарат и активатор, по един от всеки ляв/десен

	Монтаж	Код
	За закопчаване	**003-f134141362**

4 Синхронизиращ лост На брой: За рязане по размер (ако чекмеджето е >500 мм)

KB	Дължина на синхронния лост	Код
1200	952	**003-f134109410**

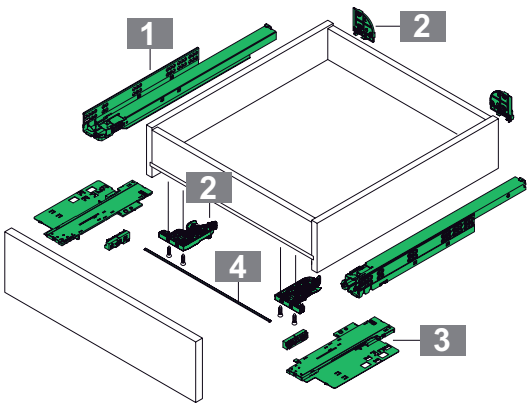

ПРЕПРАТКИ КЪМ СТРАНИЦИ

Съдържание	3	Dynapro пуш с плавно	18	Dynapro за мн. широко чекмедже	24
Ценови лист	12	Dynapro пуш без плавно	20	Тех. информация	48
Dynapro плавно	16	Dynapro за монтаж на дъно	22		

KSH Hadzhidimitrov
КСХ-Хаджидимитров ЕООД София, кв.Враждебна, ул. 3-та, 4 тел.: 02/ 943 45 34 www.obkov.com /e-mail: office@obkov.com

G*GRASS

Dynapro Tipmatic Soft-Close (пуш с плавно)

ИНФОРМАЦИЯ ЗА МОНТАЖ

Всички размери са в милиметри

Монтажни размери

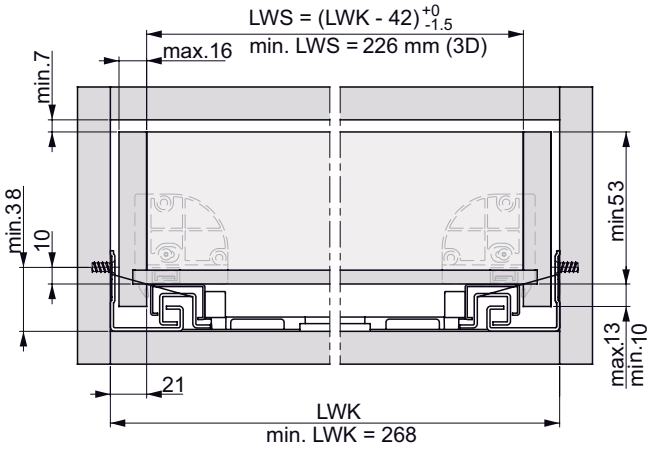

Чекмедже

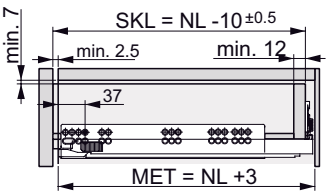

Вътрешно чекмедже

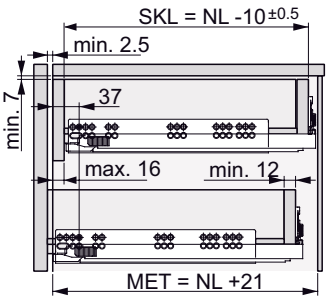

NL	SKL	MET
270	260	273
300	290	303
320	310	323
350	340	353
380	370	383
400	390	403
420	410	423
450	440	453
480	470	483
500	490	503
520	510	523
550	540	553
580	570	583
600	590	603
650	640	653
700	690	703
750	740	753

Рязане на синхр. лост

Позиция на предни крепежи

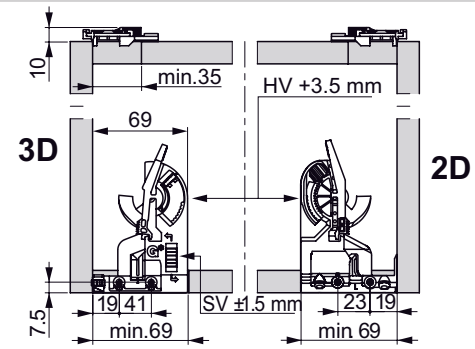

Позиция на фиксиращите крепежи

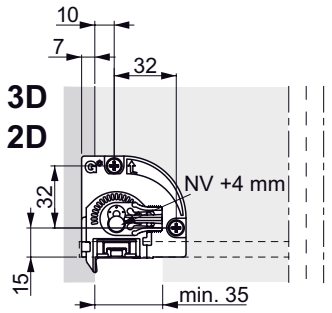

Позиция на синхронизиращата шина

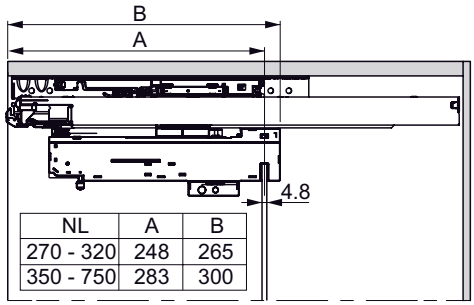

NL	A	B
270 - 320	248	265
350 - 750	283	300

Позиция на плъзгач пълно изтегляне

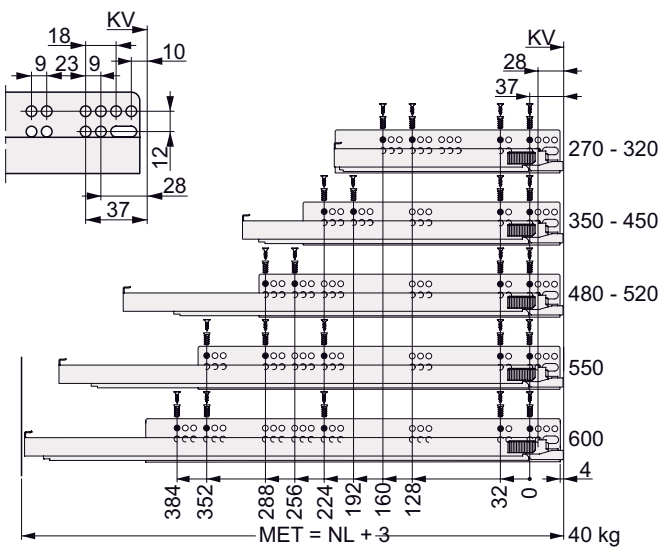

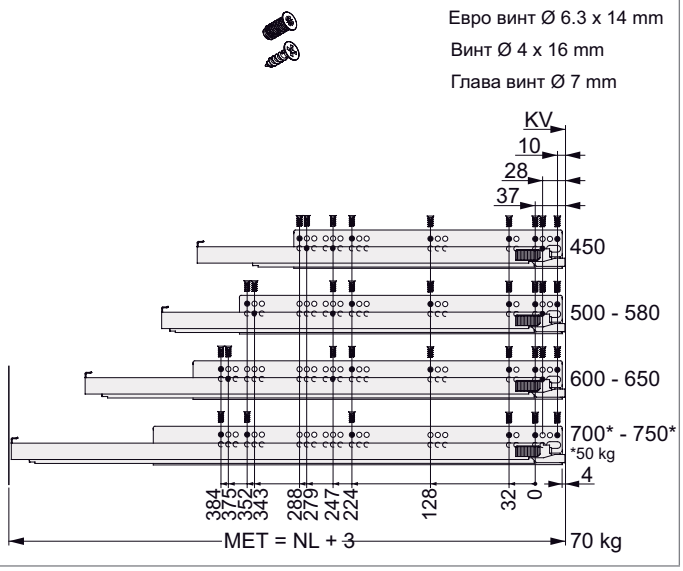

ЛЕГЕНДА

B	Дъно
BB / BL	Ширина дъно / Дължина дъно
EB	Конструкт. ширина
FAS	Припокриване, страница
FST	Припокриване отпред
KV	Преден ръб на шкафа
LWK	Вътрешна ширина на шкафа
MET	Минимална монтажна дълб.
NL	Номинална дължина
RW	Гръб
RWB	Ширина гръб
RWH	Височина гръб

KSH Hadzhidimitrov
КСХ-Хаджидимитров ЕООД София, кв.Враждебна, ул. 3-та, 4 тел.: 02/ 943 45 34 www.obkov.com /e-mail: office@obkov.com

G*GRASS

Dynapro Tipmatic (пуш без плавно)

- Плъзгач с Push to Open функция
- Напълно синхронизирани части
- Вграден Push в плъзгача
- Напълно синхронизирана технология за плъзгане
- Минимално отклонение на чекмеджето
- Максимална странична стабилност
- **Не се налага отвор на чекмеджето в задната част с крепежи 3D**
- Без инструмент за настройка на **3D**:
  регулиране на височината +3,5 мм
  странична настройка ± 1,5 мм
  регулиране на ъгъла на наклона +4 мм

ИНФОРМАЦИЯ ЗА ПОРЪЧКА

1 Dynapro full extension slide 40 kg Tipmatic eB 21 set: Left, right

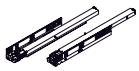

	Плъзгачи	
NL	Графит	
270	**003-F130117459**	
300	**003-F130117460**	
350	**003-F130117462**	
400	**003-F130117463**	
450	**003-F130117465**	
500	**003-F130117467**	
550	**003-F130117468**	

2 Dynapro крепежи комплект: предно заключващо устройство, адаптер за регулиране

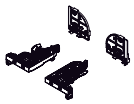

	Монтаж	Код
2D	Винт за ПДЧ	**003-F134117193**
3D	Винт за ПДЧ	**003-f134108956**

3 Синхронизиращ к-т

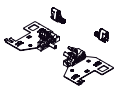

	003-f134117475		

4 Синхронизиращ лост за рязане по размер

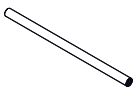

KB	Дължина на лост	Код	
1200	981	**003-f134116947**	

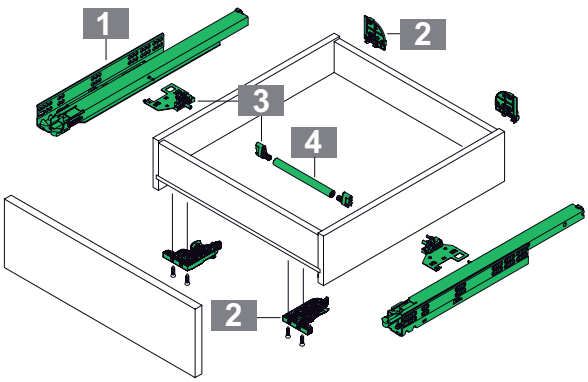

ПРЕПРАТКИ КЪМ СТРАНИЦИ

Съдържание	3	Dynapro пуш с плавно	18	Dynapro за мн. широко чекмедже	24
Ценови лист	12	Dynapro пуш без плавно	20	Тех. информация	48
Dynapro плавно	16	Dynapro за монтаж на дъно	22		

KSH Hadzhidimitrov
КСХ-Хаджидимитров ЕООД София, кв.Враждебна, ул. 3-та, 4 тел.: 02/ 943 45 34 www.obkov.com /e-mail: office@obkov.com

G*GRASS

Dynapro Tipmatic плъзгачи

ИНФОРМАЦИЯ ЗА МОНТАЖ

Всички размери са в милиметри

Монтажни размери

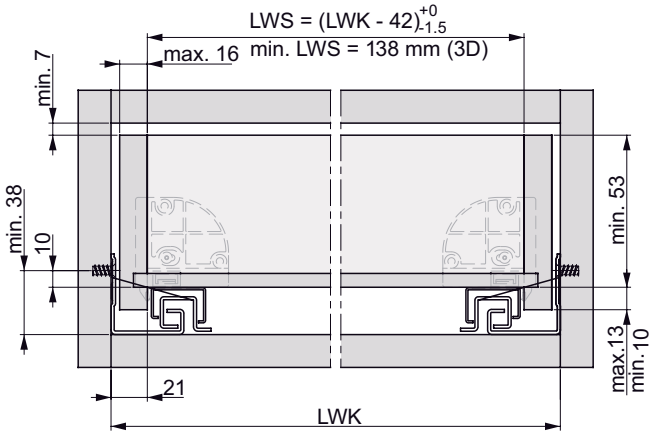

Чекмедже

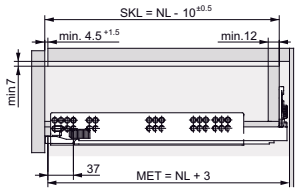

Вътрешно чекмедже

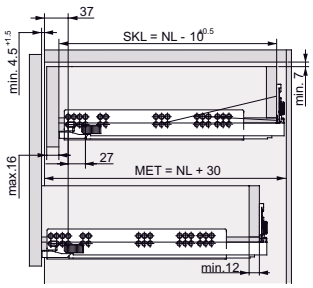

NL	SKL	MET
250	240	253
270	260	273
300	290	303
320	310	323
350	340	353
380	370	383
400	390	403
420	410	423
450	440	453
480	470	483
500	490	503
520	510	523
550	540	553
580	570	583
600	590	603
650	640	653
700	690	703
750	740	753

Рязане на синхр. лост

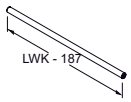

Позиция на предни крепежи

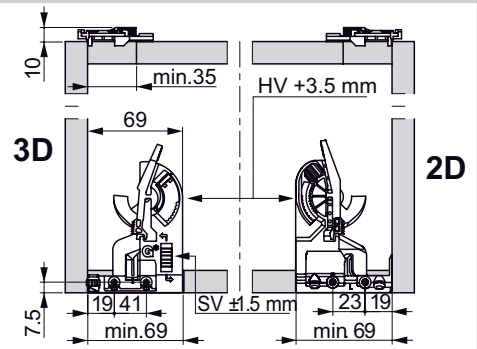

Позиция на фиксиращите крепежи

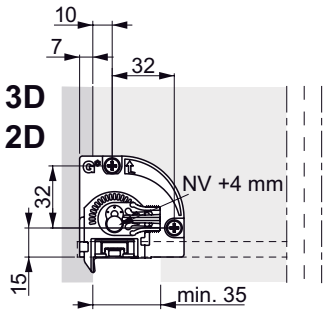

Позиция на синхронизиращата шина

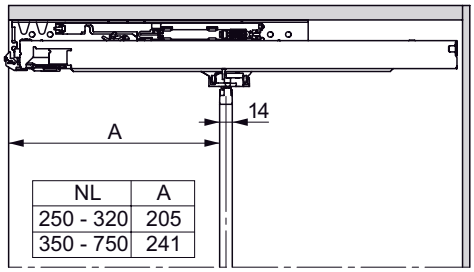

NL	A
250 - 320	205
350 - 750	241

Позиция на плъзгач пълно изтегляне

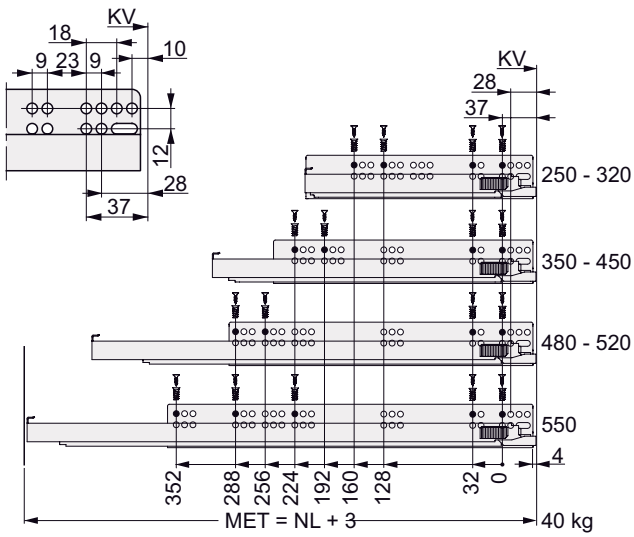

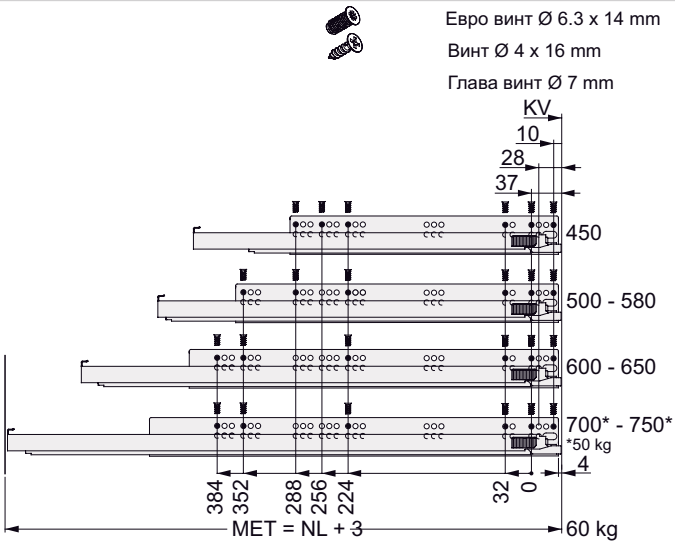

ЛЕГЕНДА

B	Дъно	FST	Припокриване отпред	NL	Номинална дължина
BB / BL	Ширина дъно / Дължина дъно	KV	Преден ръб на шкафа	RW	Гръб
EB	Конструкт. ширина	LWK	Вътрешна ширина на шкафа	RWB	Ширина гръб
FAS	Припокриване, страница	MET	Минимална монтажна дълб.	RWH	Височина гръб

KSH Hadzhidimitrov
КСХ-Хаджидимитров ЕООД София, кв.Враждебна, ул. 3-та, 4 тел.: 02/ 943 45 34 www.obkov.com /e-mail: office@obkov.com

G*GRASS

Dynapro Soft-Close Плъзгачи долен монтаж (монтаж на дъно)

Dynapro за монтаж на основен панел:
- Синхронизирано пълно изтегляне на чекмеджето, 40 кг товароносимост
- Система плавно затваряне So ft-close
- Монтаж върху основата на шкафа или допълнителен долен панел
- Особено подходящ за изтеглящи се рафтове (без захващане за страниците)

Клипс за поставяне за рафтове:
- Регулиране на височината +3,5 мм
- Безстепенно самозаключване на рафта
- Съвместим с всички плъзгачи Dynapro

ИНФОРМАЦИЯ ЗА ПОРЪЧКА

1 Плъзгач Dynapro 40 kg с плавно затваряне за монтаж на дъно/рафт

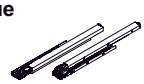

NL	40 kg Ляв + Десен			
400	**003-f130107878**			
450	**003-f130107884**			
500	**003-f130107890**			
550	**003-f130107893**			

2 Dynapro 1D к-т Преден клипс (1D) и държач за рафт, по един ляво/дясно

	Код:	
	003-F134107411	

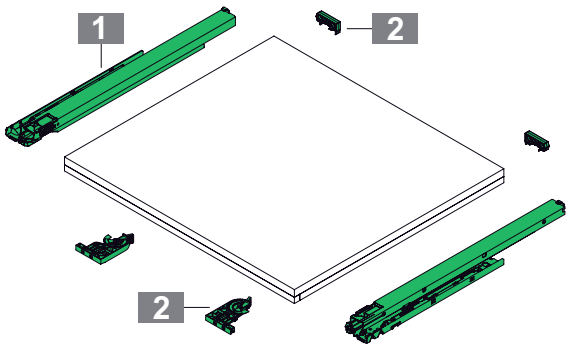

ПРЕПРАТКИ КЪМ СТРАНИЦИ

Съдържание	3	Dynapro пуш с плавно	18	Dynapro за мн. широко чекмедже	24
Ценови лист	12	Dynapro пуш без плавно	20	Тех. информация	48
Dynapro плавно	16	Dynapro за монтаж на дъно	22		

KSH Hadzhidimitrov
КСХ-Хаджидимитров ЕООД София, кв.Враждебна, ул. 3-та, 4 тел.: 02/ 943 45 34 www.obkov.com /e-mail: office@obkov.com

G*GRASS

Dynapro плъзгачи с плавно прибиране за монтаж на дъно

Всички размери са в милиметри

Монтажни размери

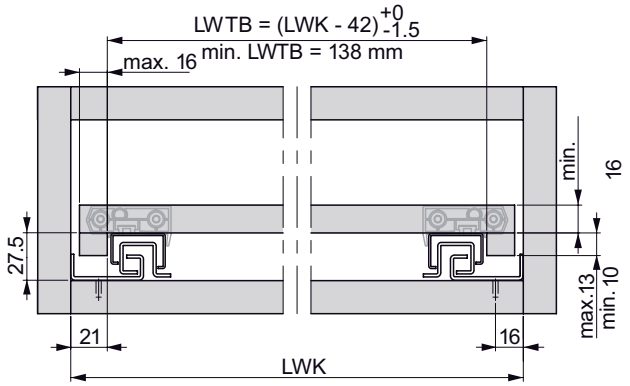

Издърпващ се рафт

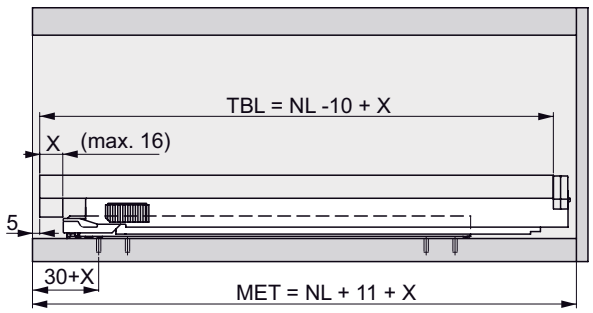

Позиция на предни крепежи

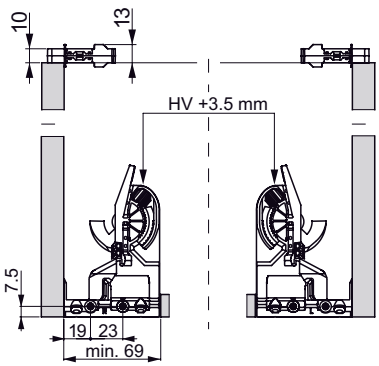

Монтажни размери, гръб на рафта

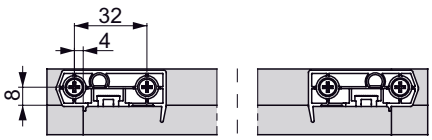

Позиция на плъзгач пълно изтегляне

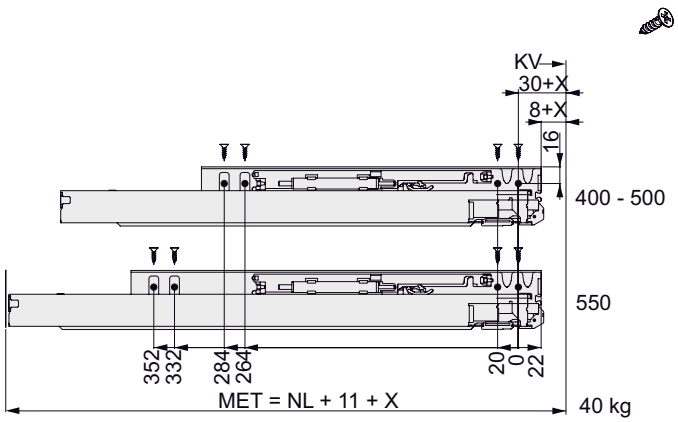

Винт Ø 4 x 16 mm
Глава винт Ø 7 mm

ЛЕГЕНДА

Hv	Реглаж във височина
LWK	Вътрешна ширина
LWTB	Ширина на рафта
ME	Минимална дълбочина за м-ж
Nl	Номинална дължина
Tb	Дължина рафт

KSH Hadzhidimitrov
КСХ-Хаджидимитров ЕООД София, кв.Враждебна, ул. 3-та, 4 тел.: 02/ 943 45 34 www.obkov.com /e-mail: office@obkov.com

G*GRASS

Пример за Dynapro Изключително широко чекмедже

- Изключително широко чекмедже за шкаф без допълнителна централна стена
- За модерен дизайн на мебелите с големи чела без загуба на място за съхранение
- Идеални за системи за съхранение в хола или чекмеджета за легло
- Това е възможно благодарение на комбинацията от стандартни плъзгачи Dynapro с плъзгачи Dynapro за монтаж на дъно панел

ИНФОРМАЦИЯ ЗА ПОРЪЧКА

1 Dynapro пълно изтегляне 40 kg soft-close плавно

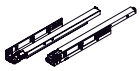

	Плъзгачи	
NL	Ляв + Десен	
400	**003-f130107808**	
450	**003-f130107814**	
500	**003-f130107820**	
550	**003-f130107826**	

3 Dynapro крепежи комплект: предно заключващо устройство, адаптер за регулиране

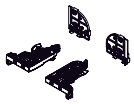

	Монтаж	Код
3D	Винт за ПДЧ	**003-f134108956**

2 Плъзгач Dynapro 40 kg с плавно затваряне за монтаж на дъно/рафт

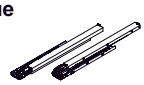

	40 kg			
NL	Ляв + Десен			
400	**003-f130107878**			
450	**003-f130107884**			
500	**003-f130107890**			
550	**003-f130107893**			

Моля поръчайте:
1 x к-л плъзгачи Dynapro soft-close (плавно),
1 x к-л плъзгачи Dynapro за монтаж на дъно,
2 x к-л крепежи 3D (**003-f134108956**)

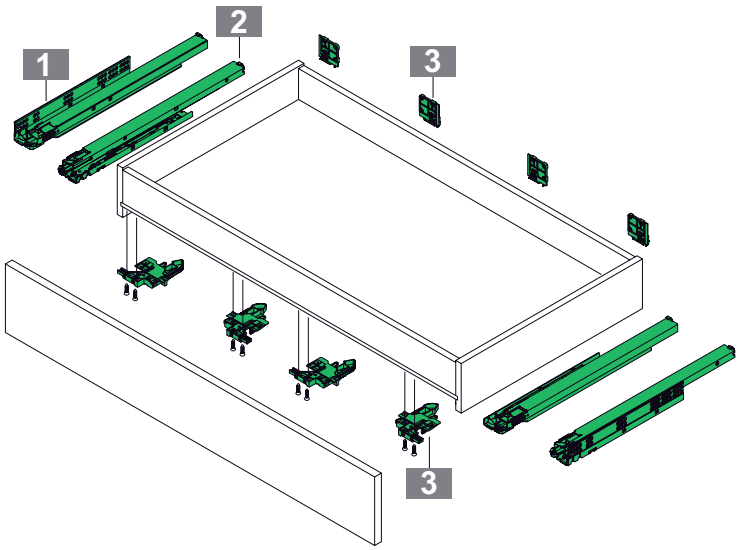

ПРЕПРАТКИ КЪМ СТРАНИЦИ

Съдържание	3	Dynapro пуш с плавно	18	Dynapro за мн. широко чекмедже	24
Ценови лист	12	Dynapro пуш без плавно	20	Тех. информация	48
Dynapro плавно	16	Dynapro за монтаж на дъно	22		

KSH Hadzhidimitrov
КСХ-Хаджидимитров ЕООД София, кв.Враждебна, ул. 3-та, 4 тел.: 02/ 943 45 34 www.obkov.com /e-mail: office@obkov.com

G*GRASS

Dynapro Изключително широко чекмедже

Всички размери са в милиметри

Монтажни размери

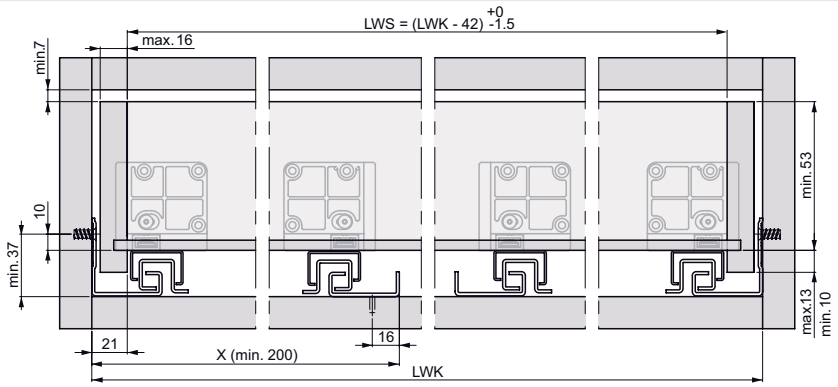

Чекмедже

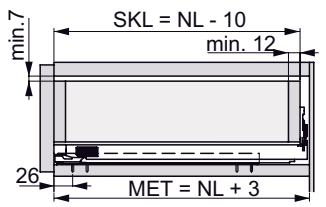

Позиция на предни крепежи

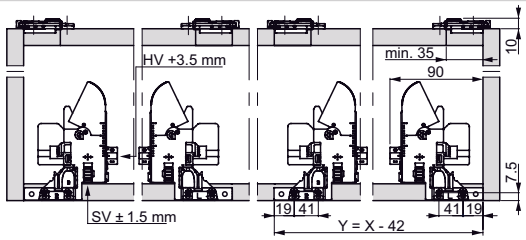

Позиция на фиксиращите задни крепежи

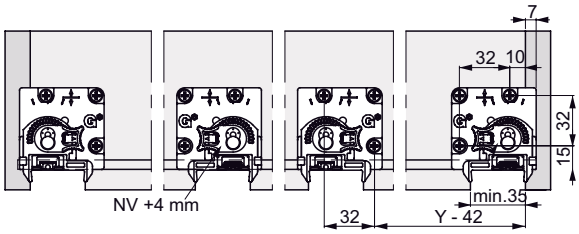

Позиция на плъзгач пълно изтегляне

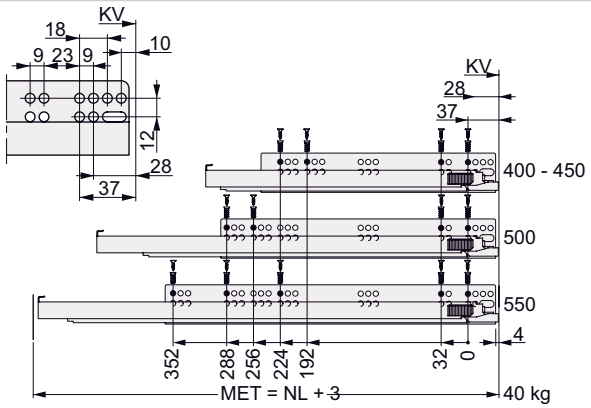

Евро винт Ø 6.3 x 14 mm

Винт Ø 4 x 16 mm

Глава винт Ø 7 mm

Позиция на плъзгач, монтаж на дъно

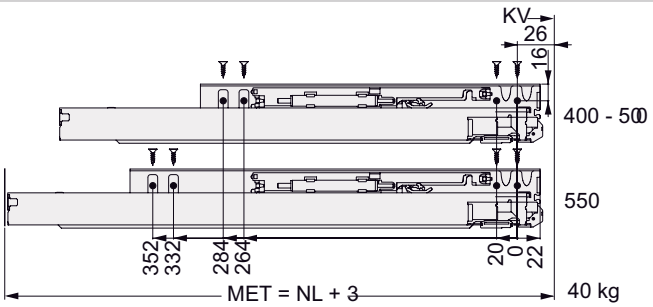

Винт Ø 4 x 16 mm

Глава винт Ø 7 mm

LegenD

HV	Регулиране на височината	LWK	Вътрешна ширина на шкафа	NV	Регулиране на наклона
KB	Ширина на шкафа	LWS	Вътрешна ширина на чекмеджето	SKL	Дължина на чекмеджето
KV	Преден ръб на шкафа	MET	Минимална дълбочина на монтаж	SV	Странично регулиране
L	Дължина	NL	Номинална дължина		

НАЧИН НА МОНТАЖ

Поставяне на чекмеджето		
Поставете чекмеджето върху удължените плъзгачи и го плъзнете, докато се чуе зацепване.	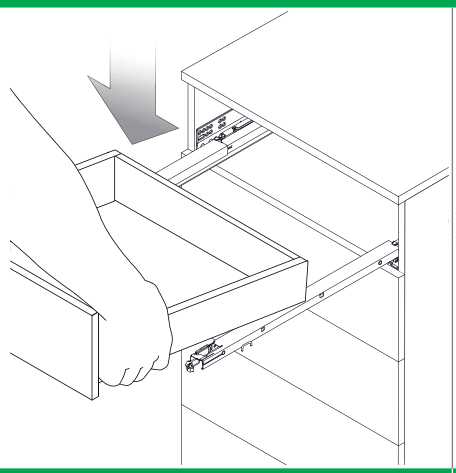	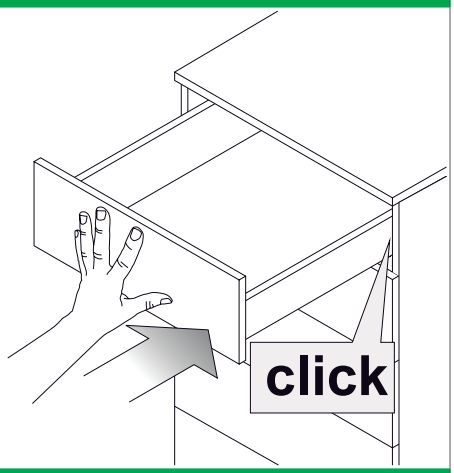
Сваляне на чекмеджето	Dynapro 3D/4D	Dynapro 2D
Издърпайте чекмеджето, задействайте лоста на предните крепежи от двете страни и издърпайте чекмеджето от плъзгача към предната част.	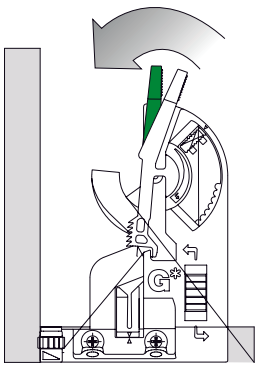	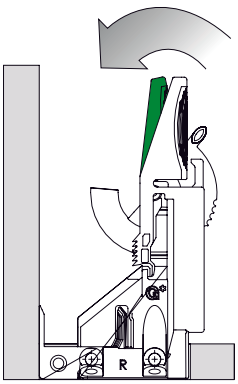

ЗАБЕЛЕЖКИ

Фиксиране на плъзгачите на шкафа:

Препоръките за винтовете са само ориентировъчни стойности. Глава на винта Ø 7 mm.
Монтажистите трябва да се уверят, че материалът на корпуса е достатъчно здрав.

ПРЕПРАТКИ КЪМ СТРАНИЦИ

Съдържание	3	Dynapro пуш с плавно	18	Тех. информация	48
Ценови лист	12	Dynapro пуш без плавно	20		
Dynapro плавно	16	Dynapro за монтаж на дъно	22		

KSH Hadzhidimitrov
КСХ-Хаджидимитров ЕООД София, кв.Враждебна, ул. 3-та, 4 тел.: 02/ 943 45 34 www.obkov.com /e-mail: office@obkov.com

G*GRASS

РЕГЛАЖ

Регулиране на височината (макс. +3,5 мм)	Dynapro 3D/4D	Dynapro 2D
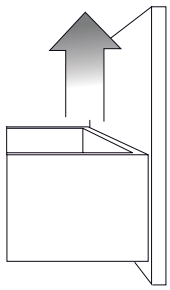	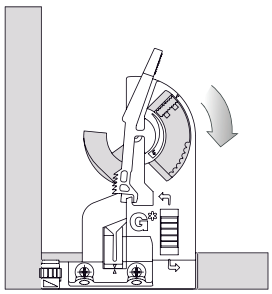	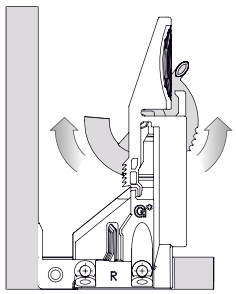

Регулиране на ъгъла на наклона на челото(макс. +4,0 мм)	Dynapro 2D/3D/4D	
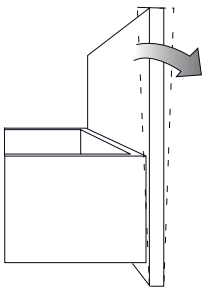	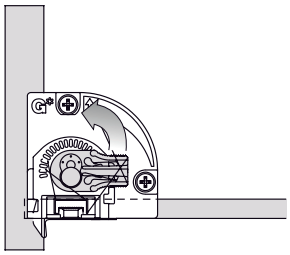	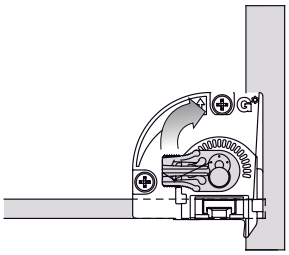

Странично регулиране (макс. ±1,5 мм)	Dynapro 3D/4D	
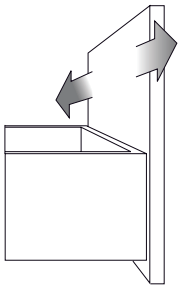	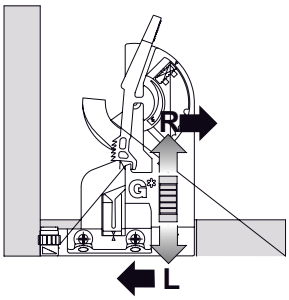	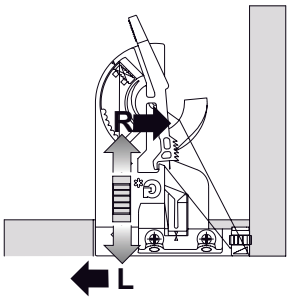

Регулиране на дълбочината (макс. +3,5 мм)	Dynapro 4D	
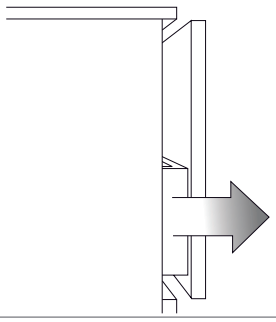	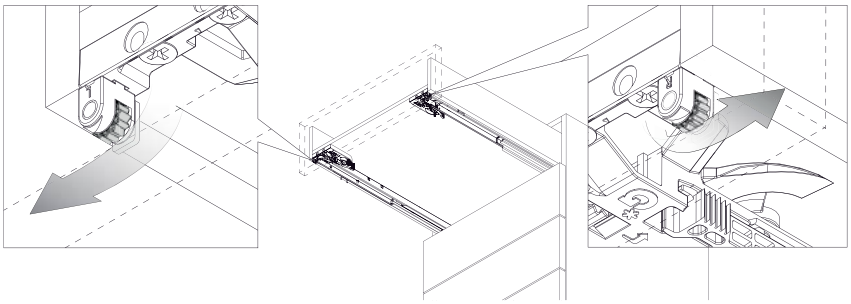	

Dynapro Tipmatic Soft close (пуш с плавно)

Регулиране на предната фуга (+3 мм / -1 мм)

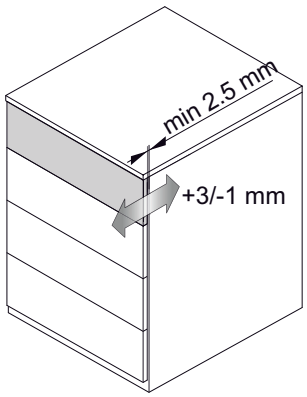

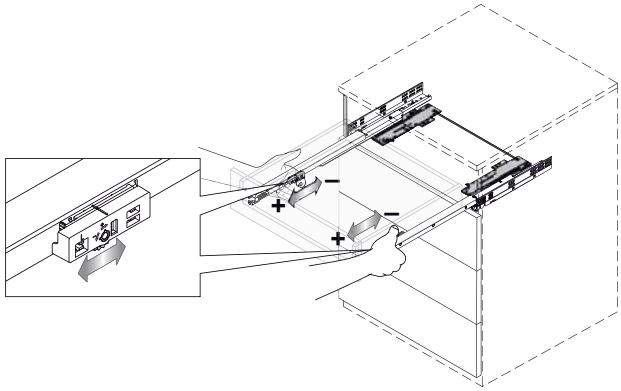

Регулиране на сила на отваряне

a

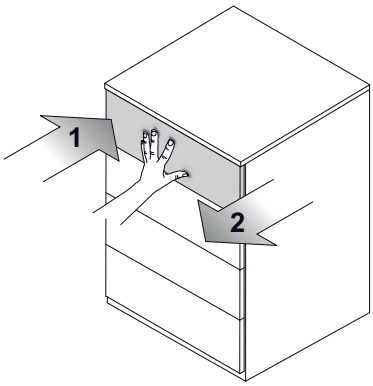

B

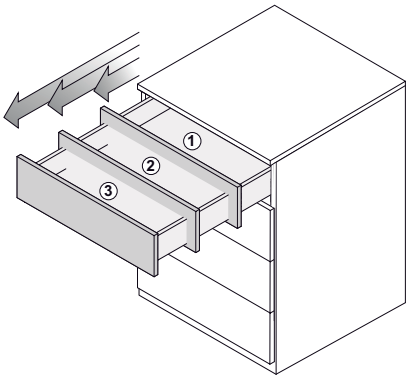

C

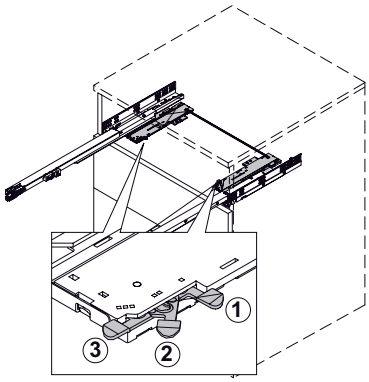

ПРЕПРАТКИ КЪМ СТРАНИЦИ

Съдържание	3	Dynapro пуш с плавно	18	Тех. информация	48
Ценови лист	12	Dynapro пуш без плавно	20		
Dynapro плавно	16	Dynapro за монтаж на дъно	22		

KSH Hadzhidimitrov
КСХ-Хаджидимитров ЕООД София, кв.Враждебна, ул. 3-та, 4 тел.: 02/ 943 45 34 www.obkov.com /e-mail: office@obkov.com

G*GRASS

Dynapro Tipmatic Soft close

Зона на активиране	
	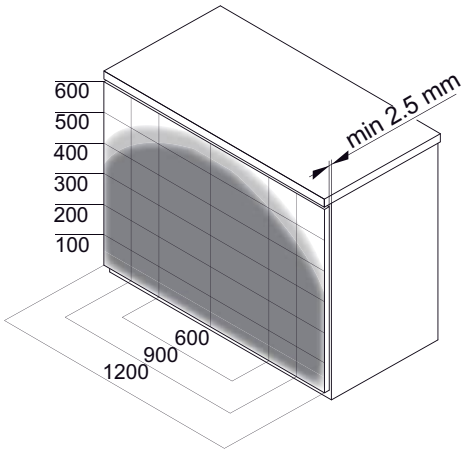

DYNAPRO TIPMATIC (пуш без плавно)
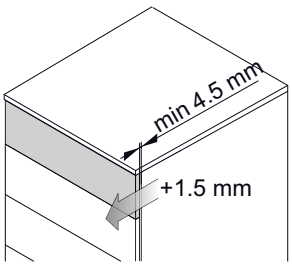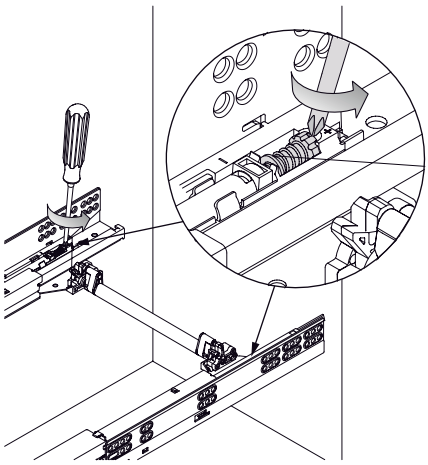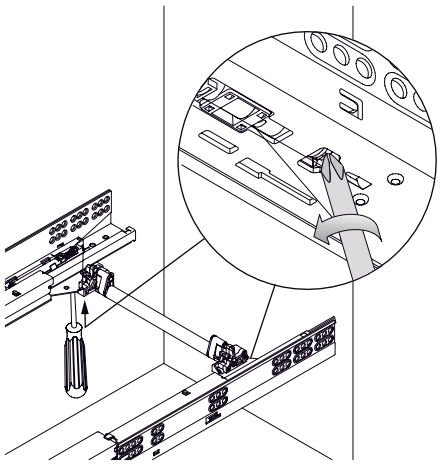
Регулиране на предна фуга (макс. +1,5 мм)	Регулиране на предната фуга отгоре	Регулиране на предната фуга отдолу
Надеждното отваряне и затваряне на чекмеджето зависи от регулирането на предната фуга (мин. 4,5 мм = фабрична настройка). Ако височината на чекмеджето е по-голяма от 300 mm, предната фуга трябва да се увеличи до максималните 6 mm.